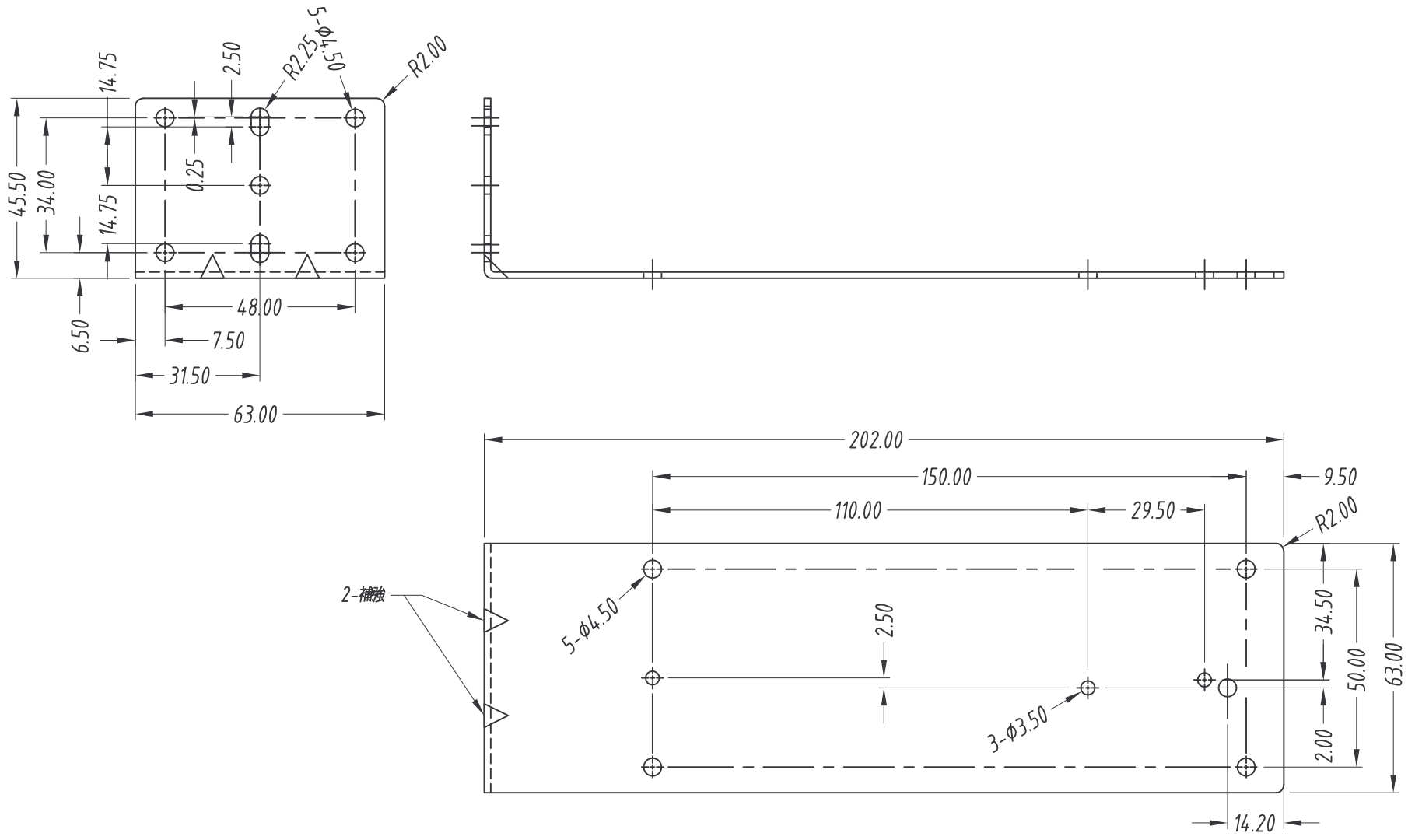

MEAN WELL	MATERIAL: SECC 1T 材質: 鍍鋅板	DWG NAME: Mounting Accessories 圖號: 機構配件圖	ORDER NO.: DRL-03 品號
	FINISH: Yellow Zinc Plate 處理: 鍍五彩	THICKNESS: 1.6mm 厚度	DATE: 2005-05-17 日期
	UNIT: mm 單位	TOL.: Angle:±1° 公差 <6:±0.1mm 6 to 30:±0.2mm 30 to 120:±0.3mm 120 to 315:±0.5mm	REV. R2 版本

Distribuída no Brasil pela LRI | vendas@lri.com.br | 51 2129-3000